成品图

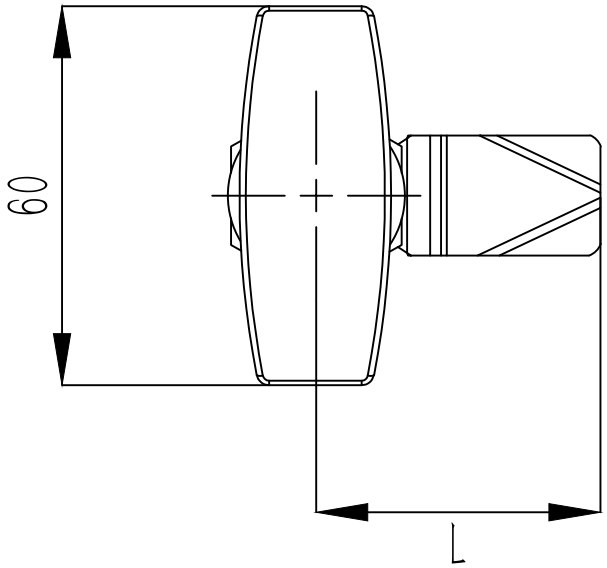

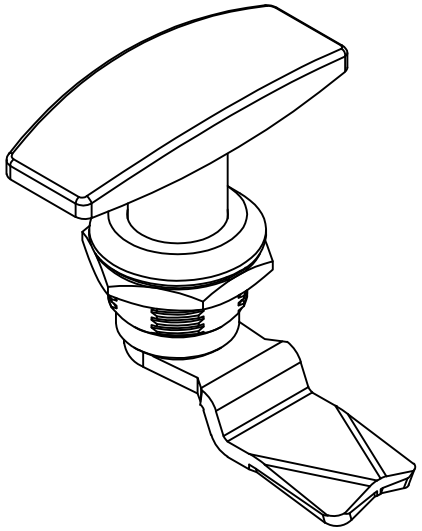

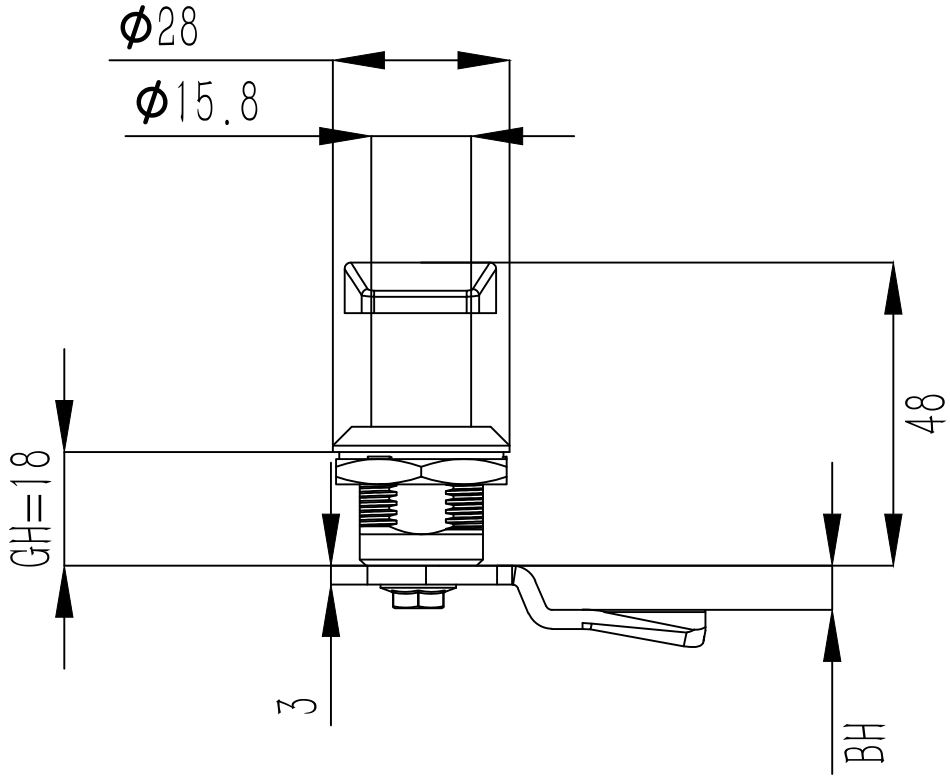

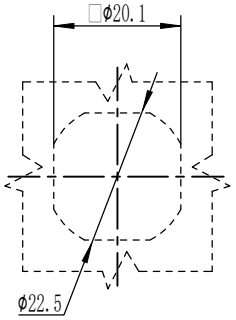

开孔尺寸(Cut Out)

技术要求:

1. 锐边倒钝，毛刺去除
2. 锁舌旋转顺畅不卡滞稍具阻尼感;
3. 锁体表面无磕碰划痕等不良外观
4. 紧固螺纹不滑牙

功能:

旋转90度开关门。

	签 名 NAME	日 期 DATE	图号 PART.NO.	MS705-3U				品 名 /PART NAME
制图 DRAWN	柯豫	2026.6.22	材料 material	锌合金 Zinc Alloy				直角转舌锁 Quarter Turn LOCK
审核 CHKD			比例 SCALE	1:1	版本 REV	A0	页数 SHEET 1/1	
批准 APPROVED								

CUYUE

温州促越锁具科技有限公司

Wenzhou Cuyue Locks Technology Co., LTD.

单位 UNIT mm

未注公差

0-5:±0.1; >5-15:±0.15
>15-30:±0.2; >30:±0.3
角度: 1~; 折弯: 2~

Tel:+86-15888772652 Email: 762315031@qq.com Internet:www.cuyue.com

CUYUE

We reserve all rights in this document and in the information contained therein, reproduction, use or disclosure to third parties without express authority is strictly forbidden. copyright 2023CUYUE