成品图

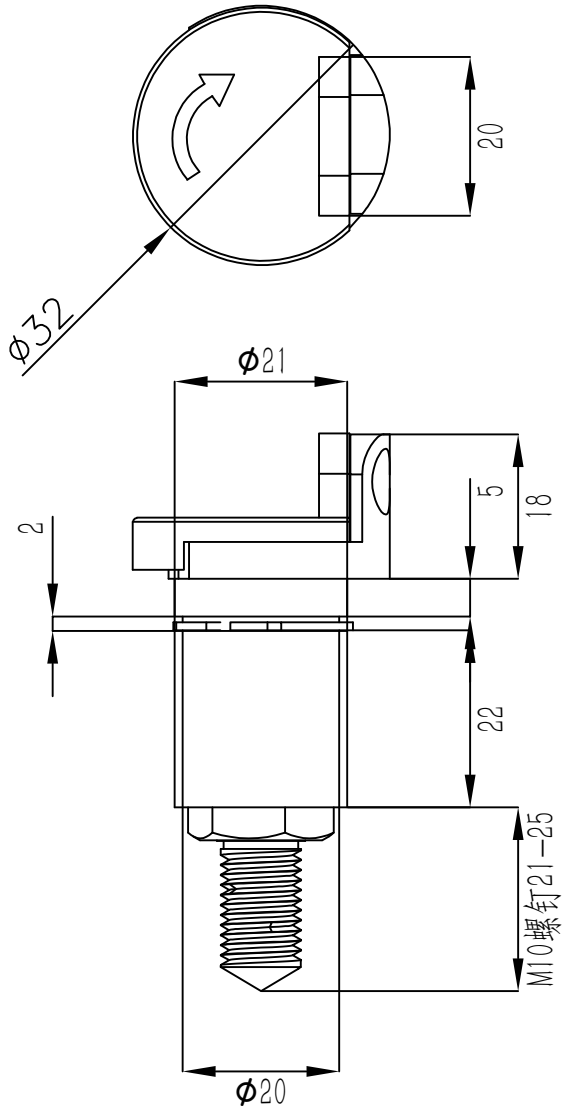

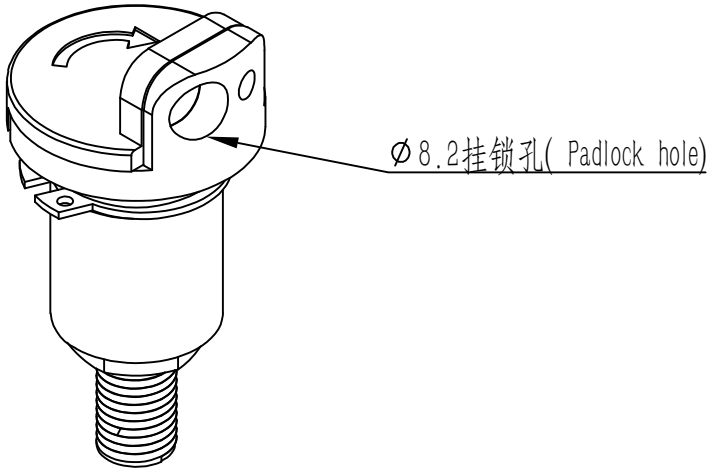

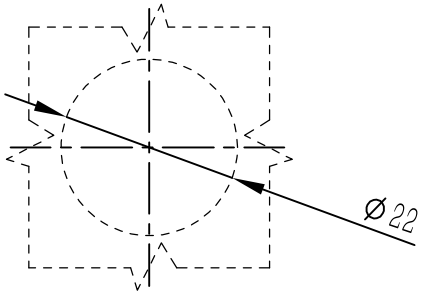

开孔尺寸

	签名 NAME	日期 DATE	图号 PART.NO.	MS707-3				品名 /PART NAME
制图 DRAWN	柯豫	2026/6/22	材料 material	锌合金				直角转舌锁 Quarter Turn LOCK
审核 CHKD			比例 SCALE	1:1	版本 REV	A0	页数 SHEET 1/1	
批准 APPROVED								

CUYUE

温州促越锁具科技有限公司

Wenzhou Cuyue Locks Technology Co., LTD.

单位 UNIT mm

未注公差

0-5±0.1；>5-15±0.15
>15-30±0.2；>30±0.3
倒角:1~；折弯:2~

We reserve all rights in this document and in the information contained therein, reproduction, use or disclosure to third parties without express authority is strictly forbidden. copyright 2023CUYUE

Tel:+86-15888772652 Email: 762315031@qq.com Internet:www.cuyue.com