RL 左右通用 | 不锈钢 Stainless Steel | 锌合金 Zinc alloy | IP54

型号 (Model)

MS813

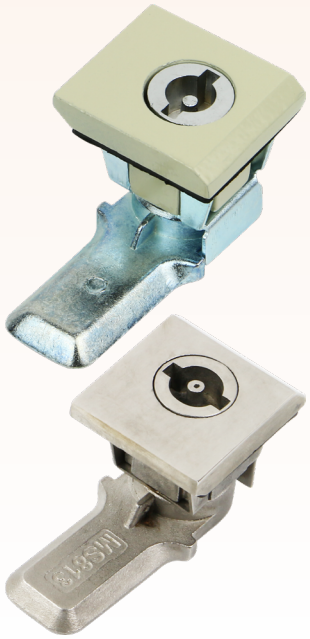

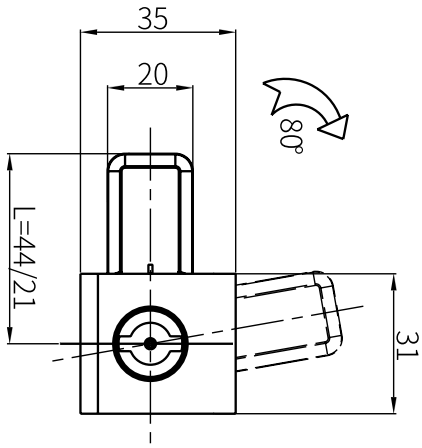

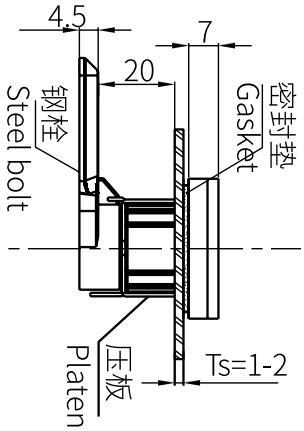

1. 材质 : 锌合金 /304 不锈钢
2. 表面处理 : 镀亮铬 / 不锈钢拉丝
3. 功能及用途 : 钥匙旋转 90 度，实现开启、锁闭

1.Material:zinc alloy /304 stainless steel
2.Surface treatment: bright chrome plating / stainless steel Brushing
3.Function and use: The key rotates 90 degrees to realize opening and locking

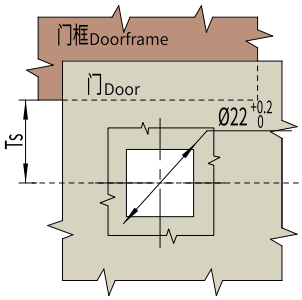

RL 左右通用 | 锌合金 Zinc alloy | IP54

型号 (Model)

MS705-9

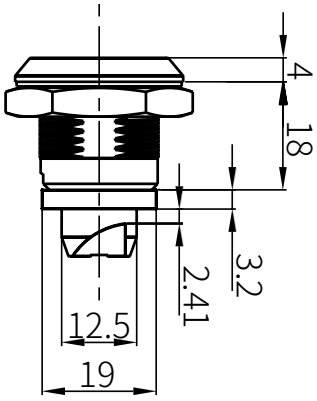

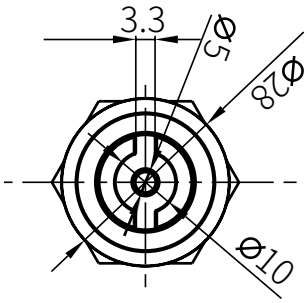

1. 材质 : 锌合金
2. 表面处理 : 镀亮铬、喷塑黑
3. 功能及用途 : 适用于工具箱、文件柜、仪表箱等

1.Material: zinc alloy
2.Surface treatment: Bright chrome、Spray black
3.Function and use: Applicable to the toolbox, filing cabinets,instrument boxes

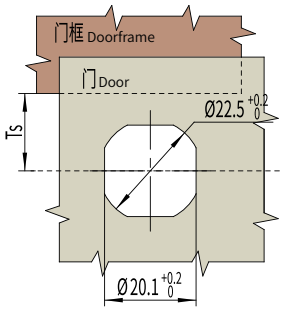

防水盖参考 P204

Waterproof cover P204.