RL 左右通用 | 不锈钢 Stainless Steel | 锌合金 Zinc alloy | IP54

型号 (Model)

D1-1414 (MS845)

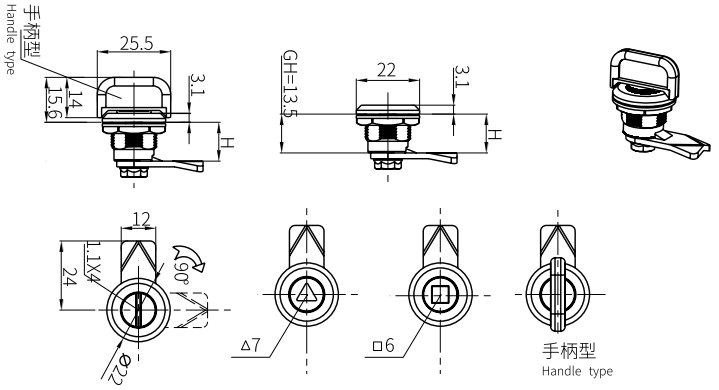

锁芯选型 Lock type	304 不锈钢 SUS	喷塑黑 Plastic spray black
直槽型 Straight groove type	D1-1414-1-A1	D1-1414-1-Zn
手柄型 Handle type	/	D1-1414-2-Zn
三角型 Triangle type	D1-1414-3-A1	D1-1414-3-Zn
四方型 Square type	D1-1414-4-A1	D1-1414-4-Zn

1. 材质 : 锌合金 /304 不锈钢
2. 表面处理 : 镀亮铬，喷塑黑，碳钢钢闩
3. 功能及用途 : 钥匙旋转 90 度，实现开启、锁闭

1.Material: zinc alloy /304 stainless steel
2.Surface treatment: bright chrome plated, black plastic sprayed, carbon steel bolt
3.Function and use: The key rotates 90 degrees to realize opening and locking

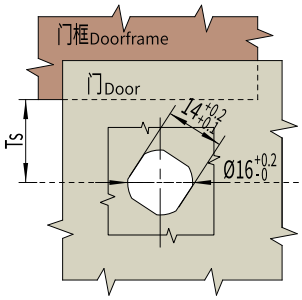

RL 左右通用 | 不锈钢 Stainless Steel | IP40

型号 (Model)

D1-1401 月牙

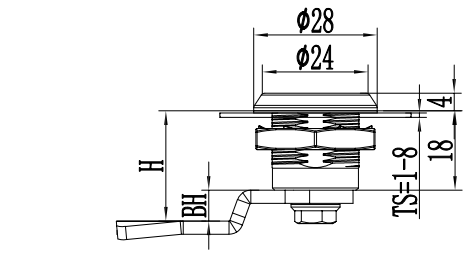

锁芯选型 Lock type	型号 Model number
通开 Universal	D1-1401-02C
专开 Exclusive	D1-1401-03C

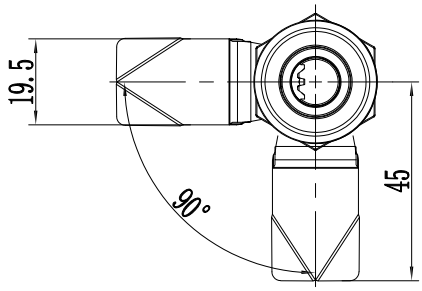

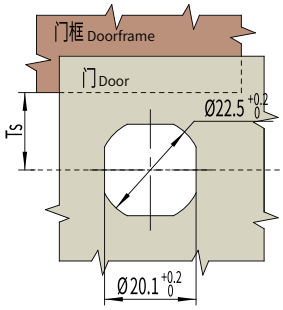

防水盖参考 P204
锁片参考 P200~203

Waterproof cover P204.
Lock plate refer to P200~203.

1. 材质与表面处理
不锈钢 316 或 304
2. 性能参数 :
防护等级 :IP40
3. 安装说明 :
固定螺丝扭矩 8N.M
固定螺母扭矩 17N.M
适用门板厚度 :1-8mm

1. Material and surfacetreatment
Stainless steel 316 or 304
2. Performance parameters:
Protection level: IP40
3.installation instructions:
Fixing screw torque 8N.M
Fixing nut torque 17N.M
Applicable doorthickness: 1-8mm