RL 左右通用 | 不锈钢 Stainless Steel | IP65

型号 (Model)

D1-1406 (MS705-62)

防水盖参考 P204
锁片参考 P200~203

Waterproof cover P204.
Lock plate refer to P200~203.

1. 材质与表面处理
不锈钢 316 或 304
2. 性能参数：
防护等级：IP65
3. 安装说明：
固定螺丝扭矩 8N.M
固定螺母扭矩 17N.M
适用门板厚度：1-50mm

1. Material and surface treatment
Stainless steel 316 or 304
2. Performance parameters:
Protection level: IP65
3. Installation instructions:
Fixing screw torque 8N.M
Fixing nut torque 17N.M
Applicable door thickness: 1-50mm

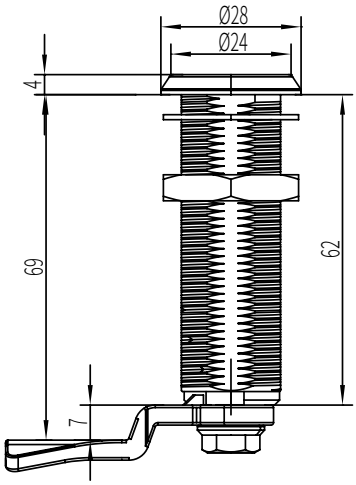

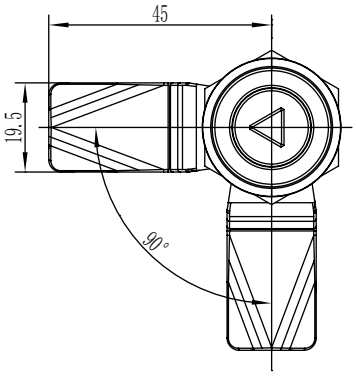

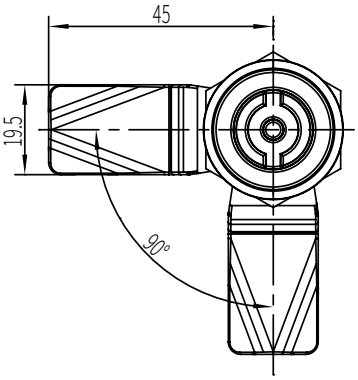

锁芯 Lock cylinder

选型 Selection

锁头类型 Lock type	锁芯代号 Lock code	锁体 Lock body GH=60mm
翼型 Double bit 4mm	014	D1-1406-014
三角 Triangle 8mm	038	D1-1406-038
四方 Square 7mm	047	D1-1406-047

安装 Installation

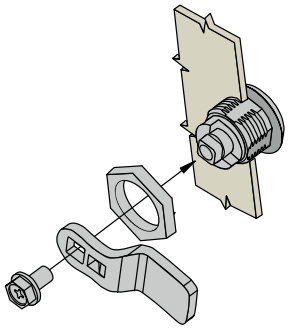
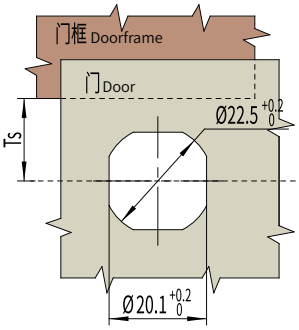
开孔 Cut out