RL 左右通用 | 不锈钢 Stainless Steel | IP54

型号 (Model)

B-1305(MS306-1)

锁片参考 P200~203

Lock plate refer to P200~203.

1. 材质与表面处理：不锈钢 316 或 304
2. 性能参数：
防护等级：IP54

1. Material and surface treatment：
Stainless steel 316 or 304
2. Performance parameters:
Protection level: IP54

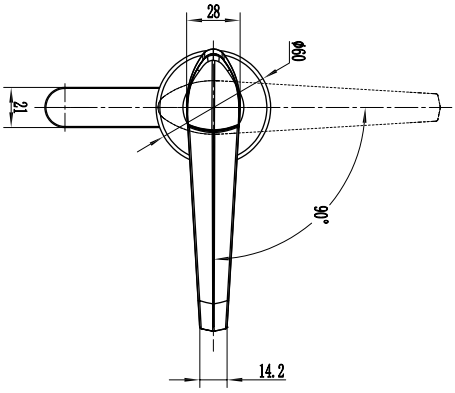

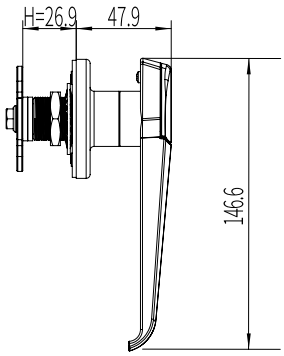

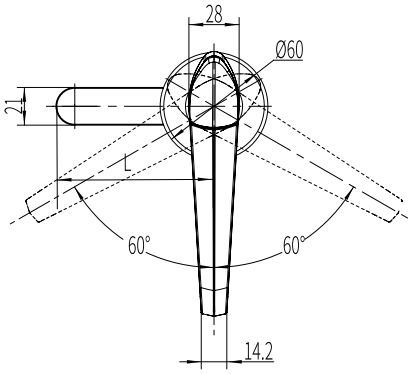

60°	90°
B-1350-60°	B-1350-90°

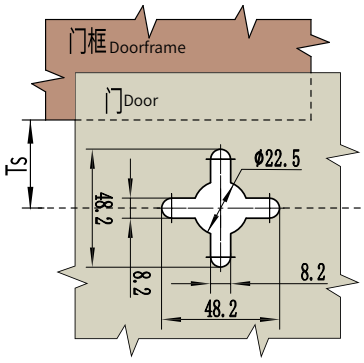

注：通过旋转底座 90°实现左右方向旋转。
Note: By rotating the base 90 ° to achieve left and right direction rotation.

RL 左右通用 | 不锈钢 Stainless Steel | IP54

型号 (Model)

B-1306(MS306-1A)

锁片参考 P200~203

Lock plate refer to P200~203.

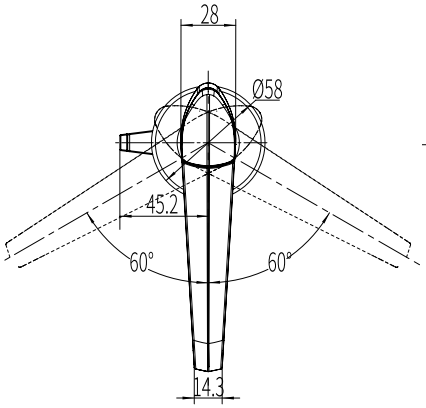

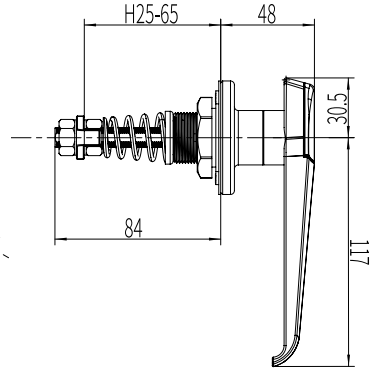

1. 材质与表面处理：
不锈钢 304
2. 性能参数：
防护等级：IP54
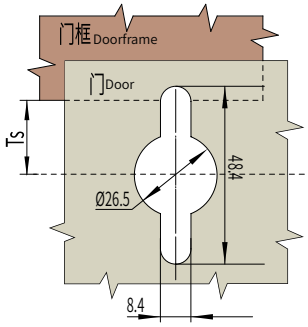
1. Material and surface treatment：
Stainless steel 304
2. Performance parameters:
Protection level: IP54