不锈钢 Stainless Steel　锌合金 Zinc alloy

型号 (Model)

CL230-1

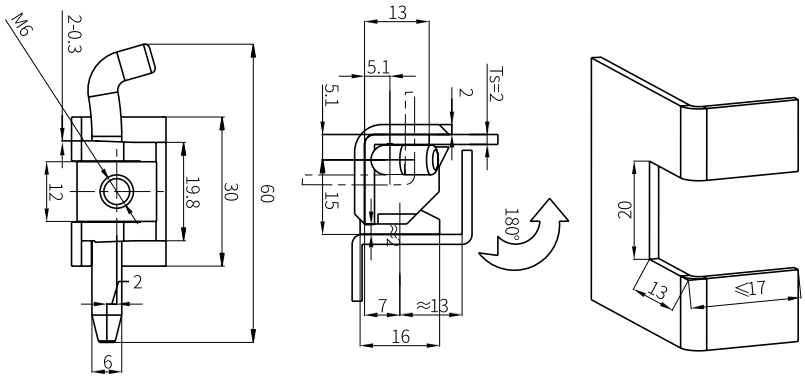

开孔尺寸
Panel cutout

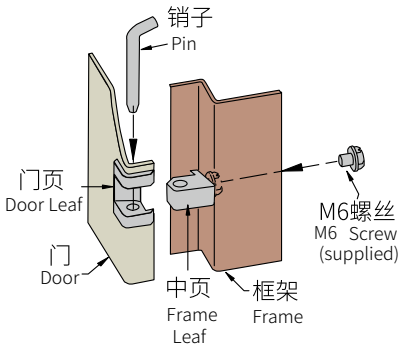

1. 材料：锌合金铰链，碳钢销子
2. 表面处理：喷塑（黑淡光）铰链
3. 结构说明：可开启角度 180°

1.Material: Zinc alloy hinge, carbon steel pin
2. Surface treatment: plastic spray (black light) hinge
3. Structure description: the opening angle is 180°

不锈钢 Stainless Steel　锌合金 Zinc alloy

型号 (Model)

CL230-4

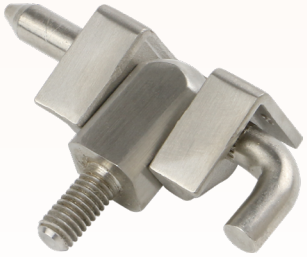

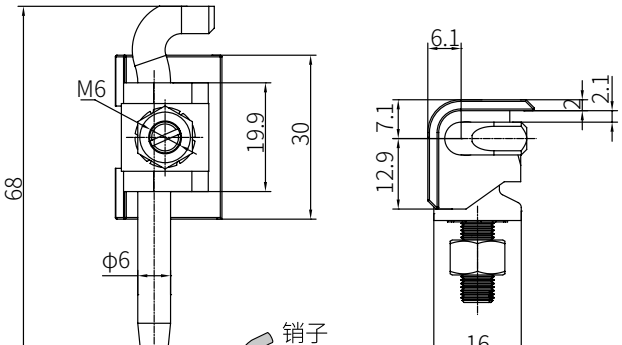

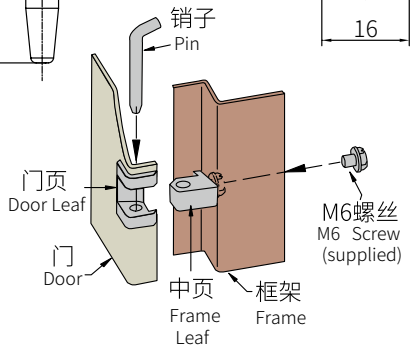

1. 材料：304 不锈钢、锌合金
2. 表面处理：拉丝抛光、喷塑（黑淡光）
3. 结构说明：可开启角度 180°

1.Material：304 stainless steel, zinc alloy
2.Surface treatment：brushed, polished, sprayed (black and light)
3.Structure description：180 degree rotation