锌合金
Zinc alloy

型号 (Model)

CL213-3

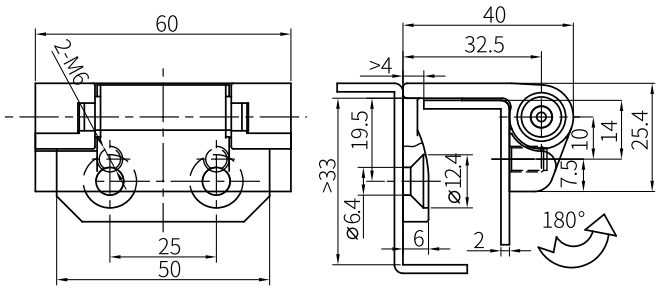

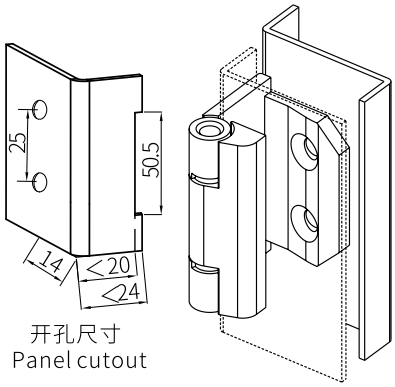

开孔尺寸
Panel cutout

1. 材质：锌合金
2. 表面处理：喷塑黑
3. 结构说明：可开启角度 180°

1.Material:Zinc Alloy
2.Surface treatment:spray black
3.Structure description：open angle 180°

锌合金
Zinc alloy

型号 (Model)

CL213-4

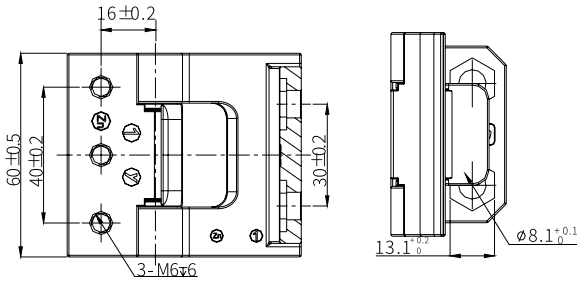

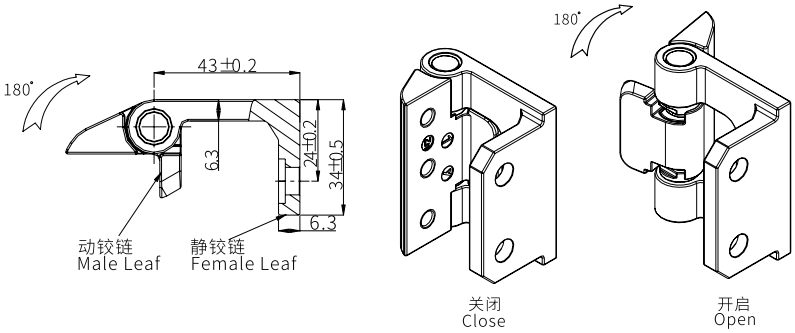

1. 材质：锌合金
2. 表面处理：喷塑黑
3. 结构说明：可开启角度 180°

1.Material:Zinc Alloy
2.Surface treatment:spray black
3.Structure description：open angle 180°